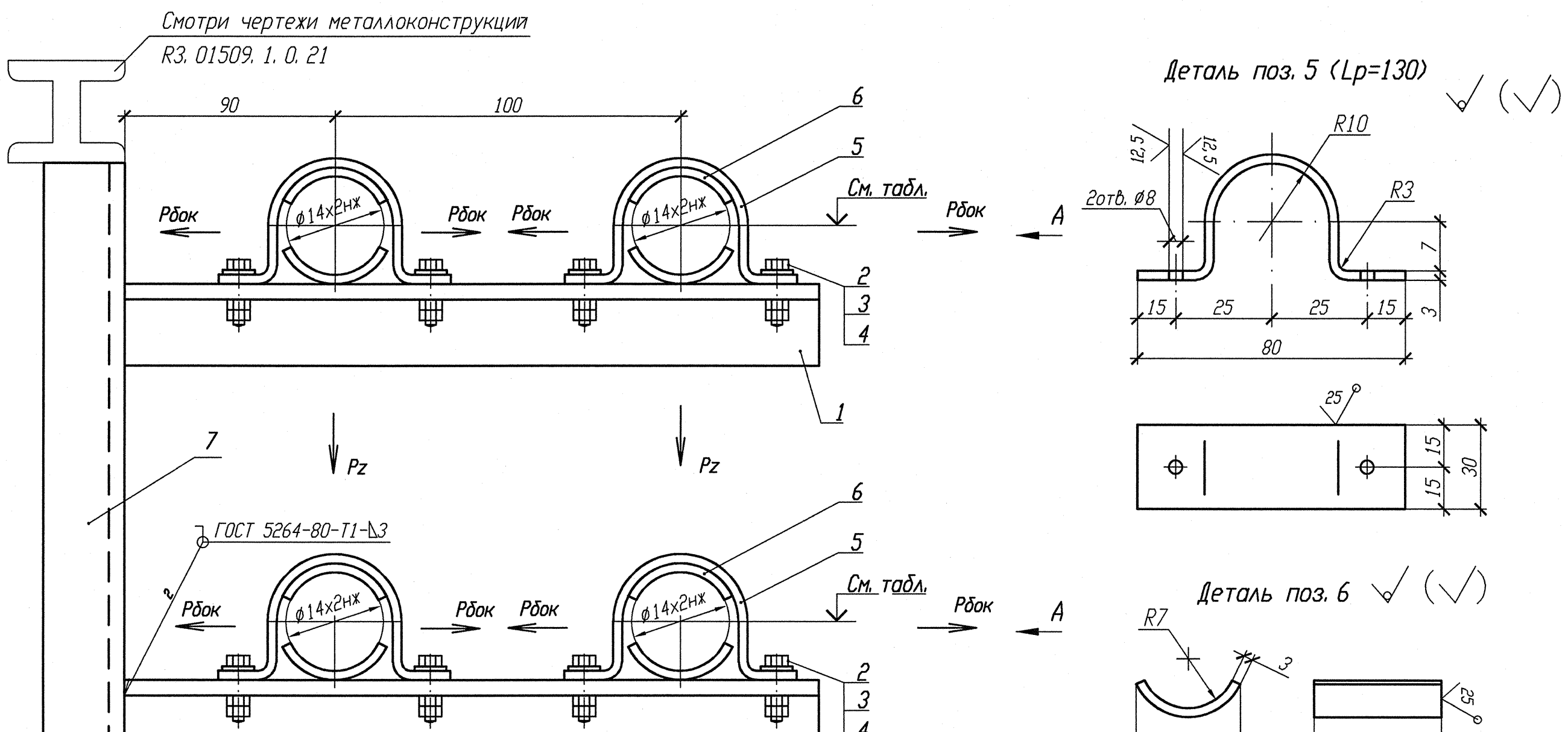

Номер опоры	3TV10Y051	3TV10Y052	3TV10Y053	3TV10Y054	3TV10Y043	3TV10Y044	3TV10Y045	3TV10Y046
Нагрузка на опору Pz(кН)	0, 056	0, 056	0, 056	0, 056	0, 050	0, 051	0, 051	0, 051
Нагрузка на опору Рбок(кН)	0, 030	0, 035	0, 029	0, 028	0, 051	0, 052	0, 049	0, 041
Отметка опоры	+15, 744	+15, 750	+15, 643	+15, 645	+15, 749	+15, 756	+15, 649	+15, 651
Изометрич. чертёж	3TV11Z29	3TV11Z11	3TV11Z35	3TV11Z08	3TV11Z29	3TV11Z11	3TV11Z35	3TV11Z08

Спецификация деталей

Поз.	Обозначение	Наименование	Кол.	Материал	Масса, кг ед.	Масса, кг общ.	Приме-чание
1	ГОСТ 8509-93	Уголок В 35х35х4 l=250	2	Ст 3 пс 2-св ГОСТ 535-2005	0, 525	1, 05	
2	ГОСТ 7798-70	Болт М6-6gх30. 56. 35	8	35 ГОСТ 1050-88	0, 009	0, 072	
3	ГОСТ 11371-78	Шайба А. 6х2. 02. Ст3пс	8	ОК360В-2-IV-Ст3пс ГОСТ 16523-97	0, 0014	0, 0112	
4	ГОСТ 5915-70	Гайка М6-6Н. 8. 35	16	35 ГОСТ 1050-88	0, 0026	0, 0416	
5	БК-1998784	Полухомут Б-ПН-3х100х30	4	ОК360В-4-IV-Ст3сп-сВ ГОСТ 16523-97	0, 08	0, 32	
6	БК-1998785	Прокладка Б-ПН-3х22х50	8	12Х18Н10Т-М4Г ГОСТ 5582-75	0, 03	0, 24	
7	ГОСТ 8240-97	Швеллер 10 l=270	1	Ст 3 пс 2-сВ ГОСТ 535-2005	2, 319	2, 319	
	ГОСТ 2246-70	Проволока		СВ-04Х19Н11М3		-	
	ГОСТ 9467-75	Электроды		УОНИИ 13/45		-	
					Итого:	4, 054	

1 Привязку опоры смотри изометрический чертеж, указанный в таблице.
2 Сварку производить по ГОСТ 5264-80.
3 Отметка трубопровода подлежит уточнению в соответствии с уклоном трубопровода.
4 Максимальная нагрузка на опору Р дана с учетом сейсмического воздействия.
5 Спецификация составлена на четыре опоры.
6 Изготовить два комплекта.

АРХИВНЫЙ ЭКЗЕМПЛЯР

Инв. N подл. R3. 03732. 1. 0. 13
Лист 94

Изм.	Кол. уч.	Лист	Nдок.	Подпись	Дата
Инж. сх.		Случевская			12.02
Пров. инж. Ik.		Шабинский			12.02
Пров. вед. инж.		Махотина			12.02
Н. контр.		Краснояров			13.02

R3. ТС10. 3095. 013. 03. 00. 012

Ростовская АЭС Блок 3

Редукторное отделение
Герметичная часть
Трубопроводы отбора проб
Рр больше 2, 2 МПа

Стадия	Лист	Листов
Р		1

Опора скользящая направляющая
3TV10Y043 – 3TV10Y046
3TV10Y051 – 3TV10Y054

ОАО "НИАЭП" 2013

Инв. N подл.	Подп. и дата	Взам. инв. N
R3 03732. 1. 0. 13	13.02.13	

Формат А4х3